1 — 1

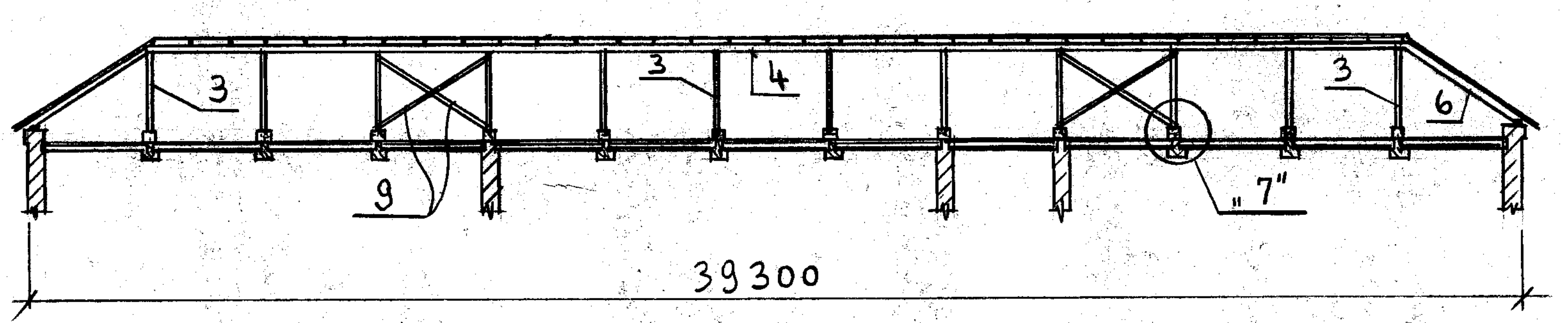
3
3
4
3
6
9
"7"
39300

4 — 4

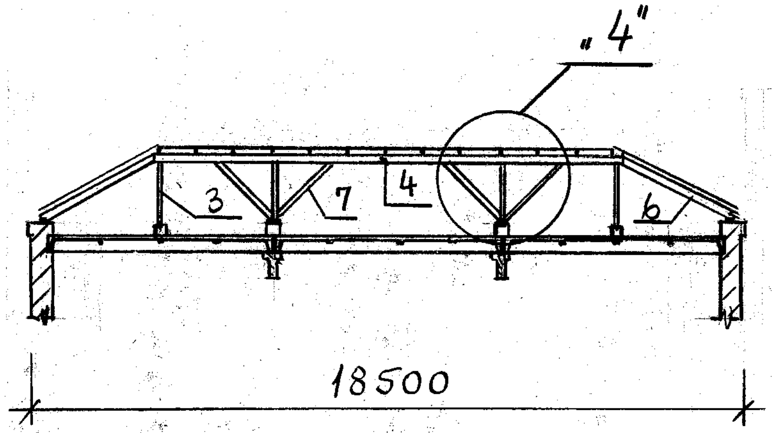
"4"
3
7
4
6
18500

2 — 2

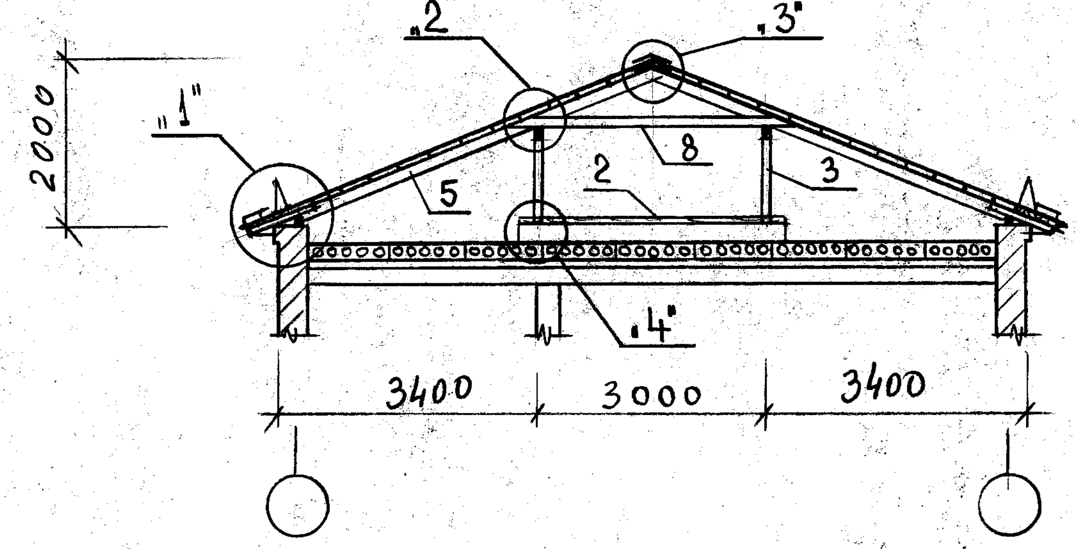
"2"
"3"
"1"
8
2
5
3
"4"
2000
3400
3000
3400

3 — 3

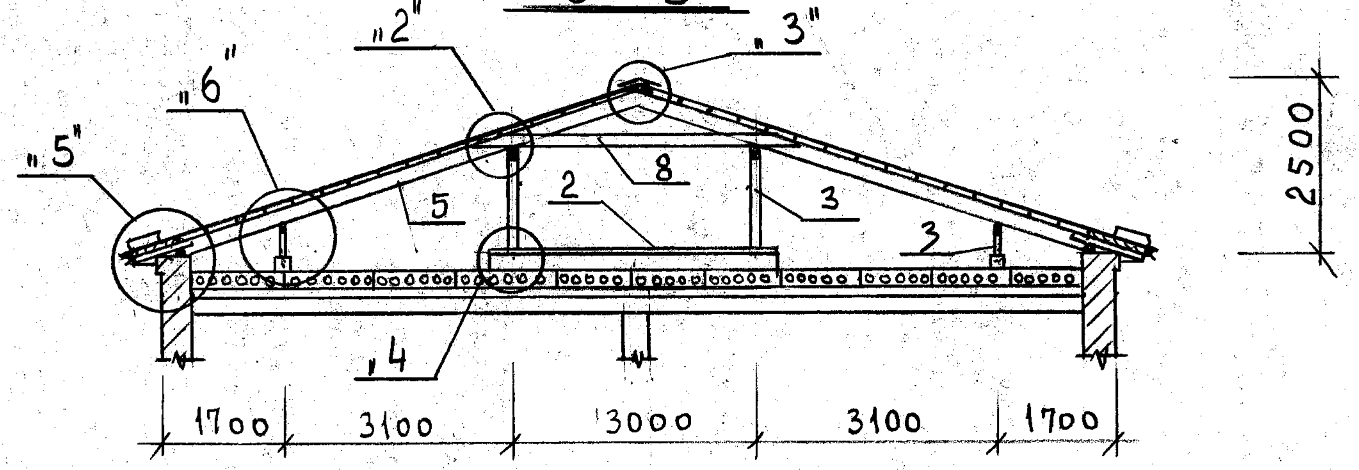
"2"
"3"
"6"
"5"
8
2
5
3
3
"4
2500
1700
3100
3000
3100
1700

5 — 5

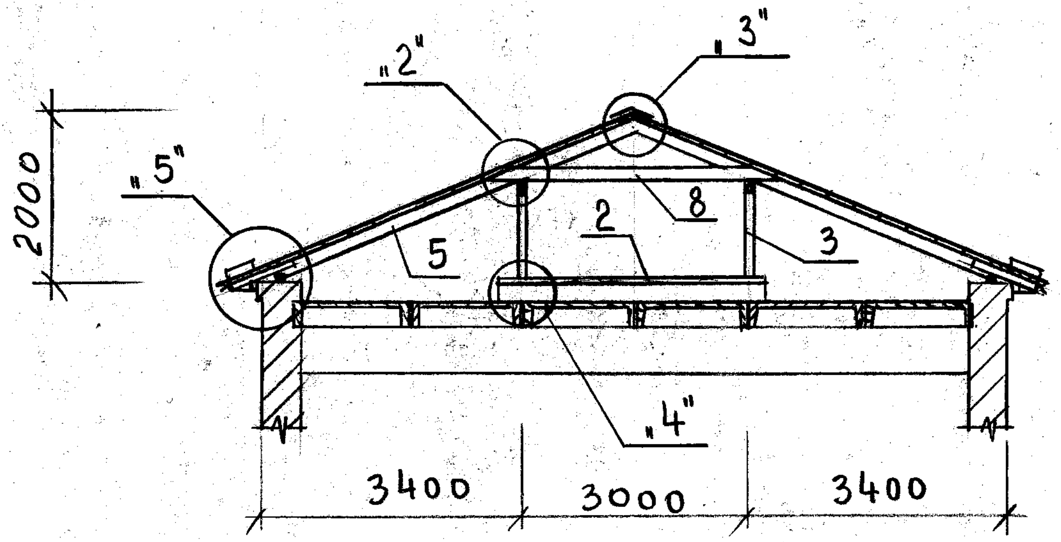
"2"
"3"
"5"
8
2
5
3
"4"
2000
3400
3000
3400

ԳՈԳՆՈՑԻ ԻՐԱԿԱՆԱՑՈՒՄ ԴԵՖԼԵԿՏՈՐԻ ԵՎ ՕԴԱՏԱՐՆԵՐԻ ՇՈՒՐՋ

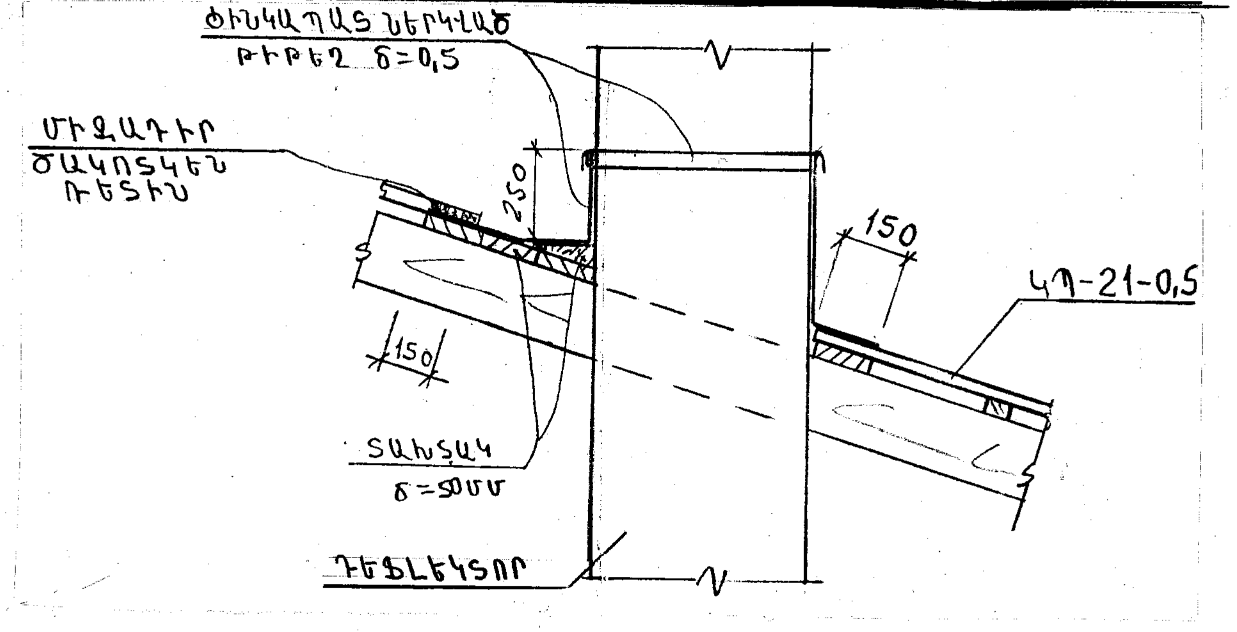
ՑԻՆԿԱՊԱՏ ՆԵՐԿՎԱԾ ԹԻԹԵՂ δ=0,5
ՄԻՋԱԴԻՐ ԾԱԿՈՏԿԵՆ ՌԵՏԻՆ
250
150
150
ԿՊ-21-0,5
ՏԱԽՏԱԿ δ=50ՄՄ
ԴԵՖԼԵԿՏՈՐ

ՏՆՕՐԵՆ	Մ.ՀՈՒՄՆՅԱՆ	Հու	TGQ - 07 ԾԱՂԿԱՇԵՆԻ ՄԻՋՆԱԿԱՐԳ ԴՊՐՈՑԻ ՎԵՐԱԿԱՌՈՒՑՈՒՄ		
ՆԳԾ	Ն.ՍՏԵՓԱՆՅԱՆ				
ՆԱԽԱԳԾԵՑ	Ն.ՍՏԵՓԱՆՅԱՆ		ՃԱՐՏԱՐԱՊԵՏԱՇԻՆԱՐԱՐԱԿԱՆ ՄԱՍ	ՓՈՒԼ	ԹԵՐԹ	ԹԵՐԹԵՐ
ՍՏՈՒԳԵՑ	Ն.ՍՏԵՓԱՆՅԱՆ			ԱՆ	ՃՇ-49	59
			ՏԱՆԻՔԻ ԿՏՐՎԱԾՔՆԵՐ:	«ՄԱՌԱ ԵՎ ԴՈՒՍՏՐԵՐ» ՍՊԸ		